第66回秋季ｼﾝｸﾞﾙｽ大会
決勝ﾄｰﾅﾒﾝﾄ（Ｌ－３）

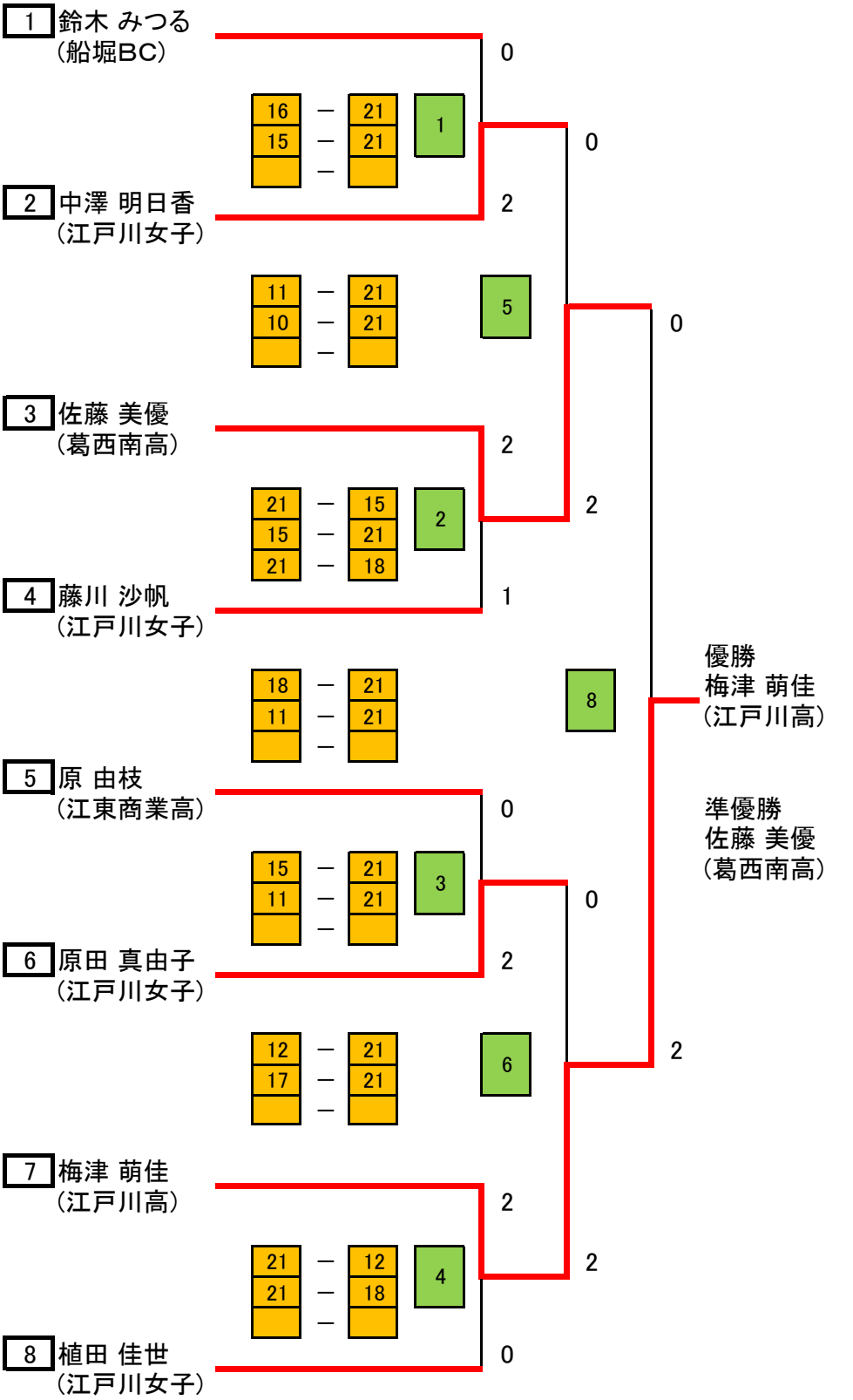
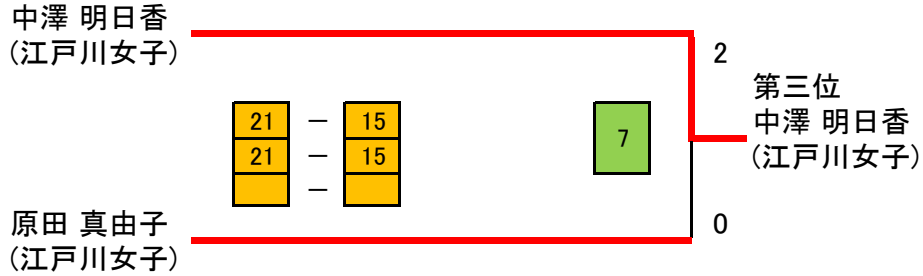
三位決定戦