第65回秋季シングルス大会
決勝トーナメント（Ｍ－４）

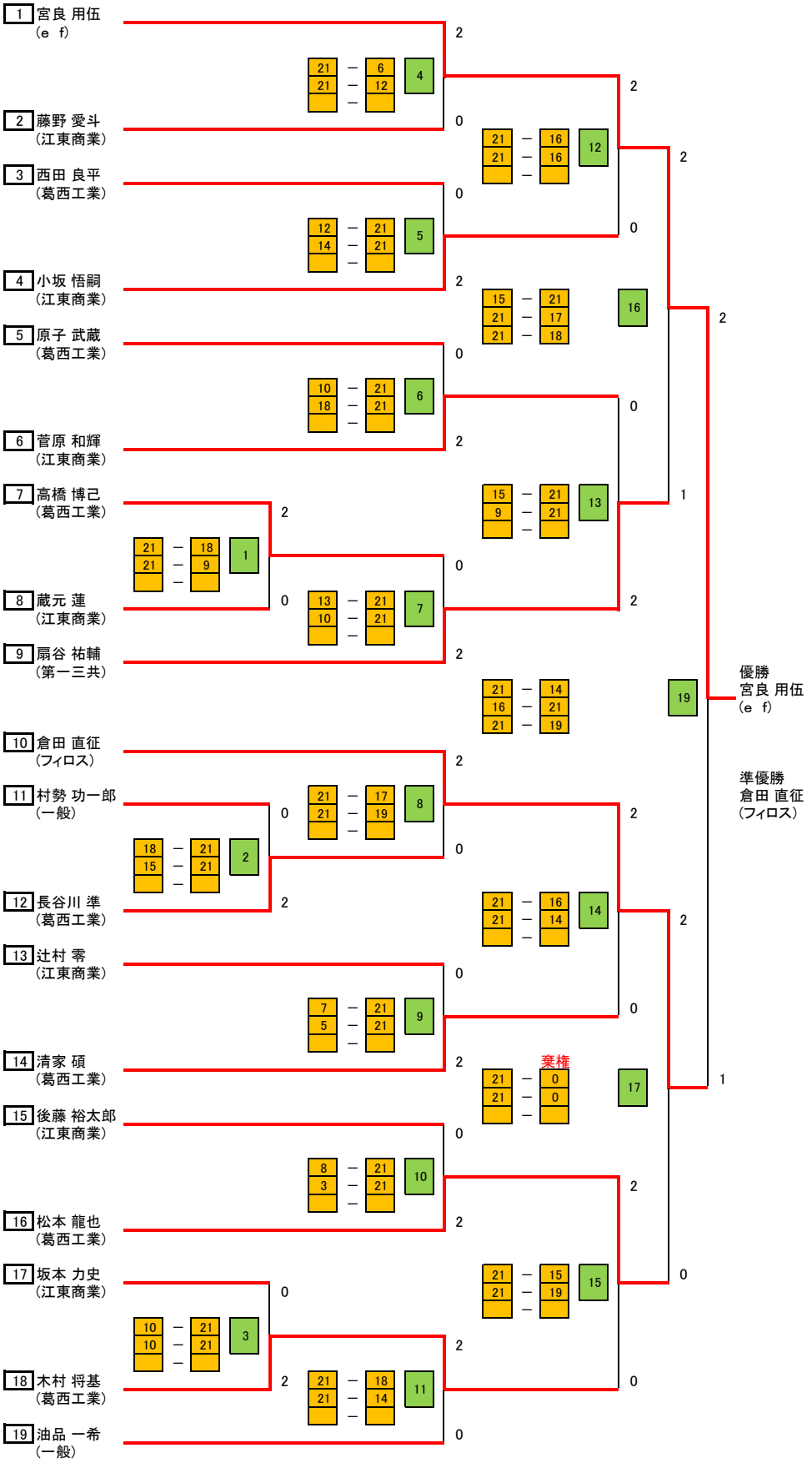
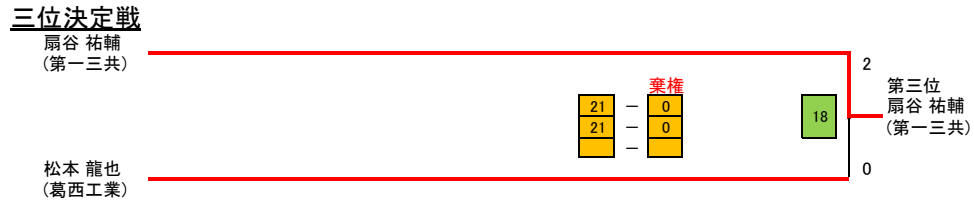
三位決定戦