第65回秋季シングルス大会
決勝トーナメント（L－3）

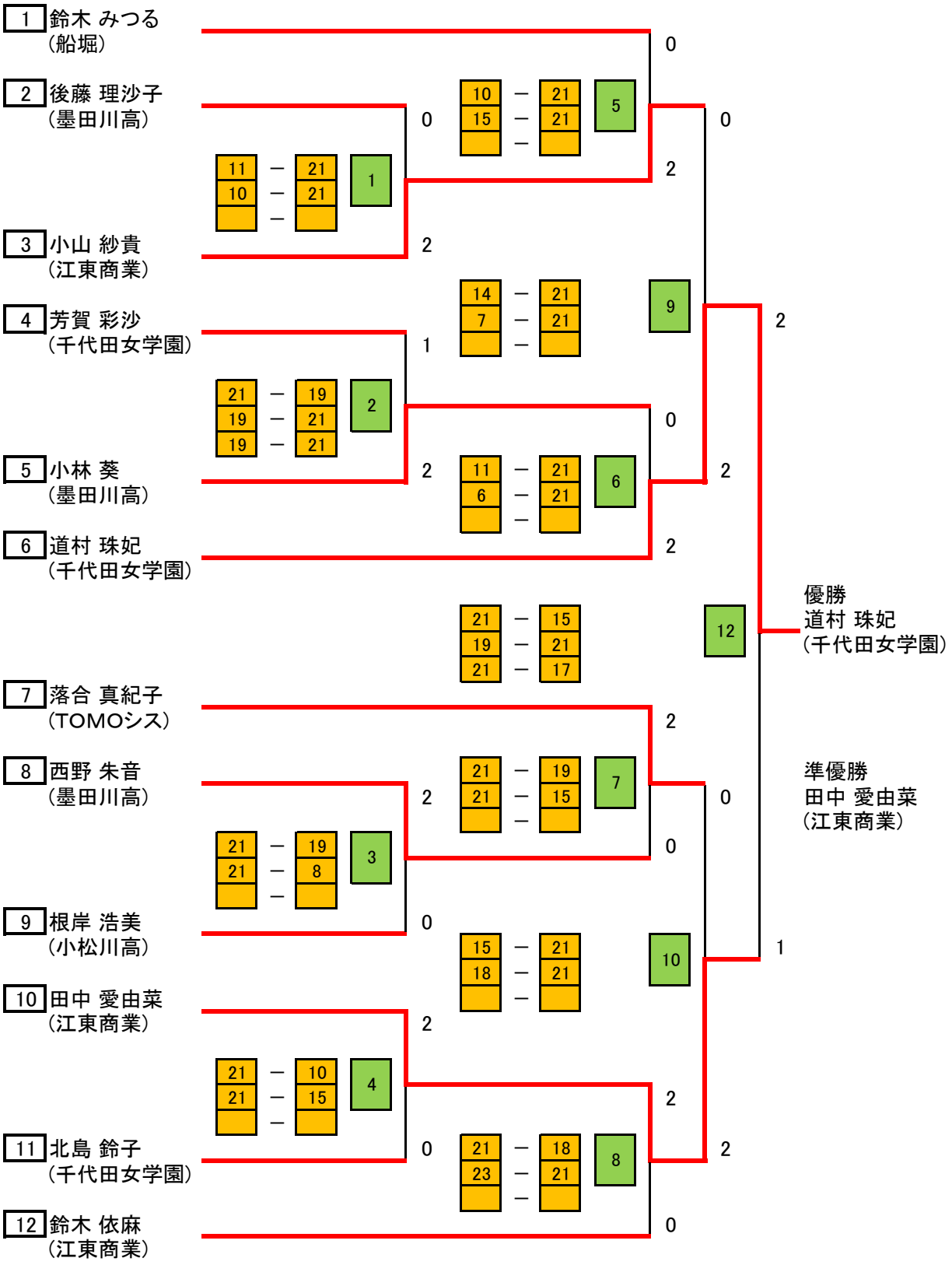
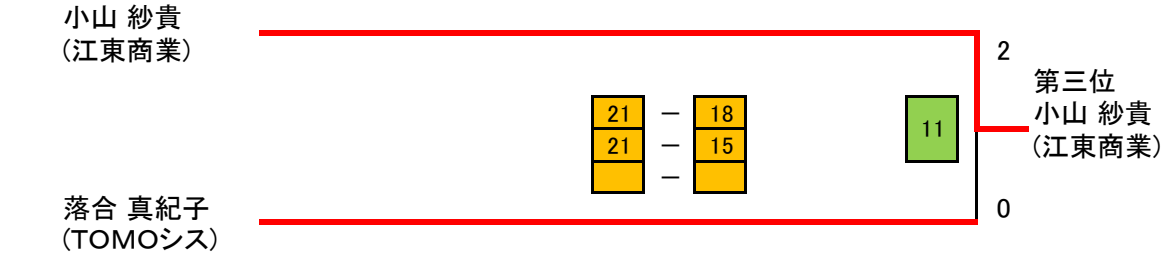
三位決定戦