第66回秋季ｼﾝｸﾞﾙｽ大会
決勝ﾄｰﾅﾒﾝﾄ（Ｍ－３）

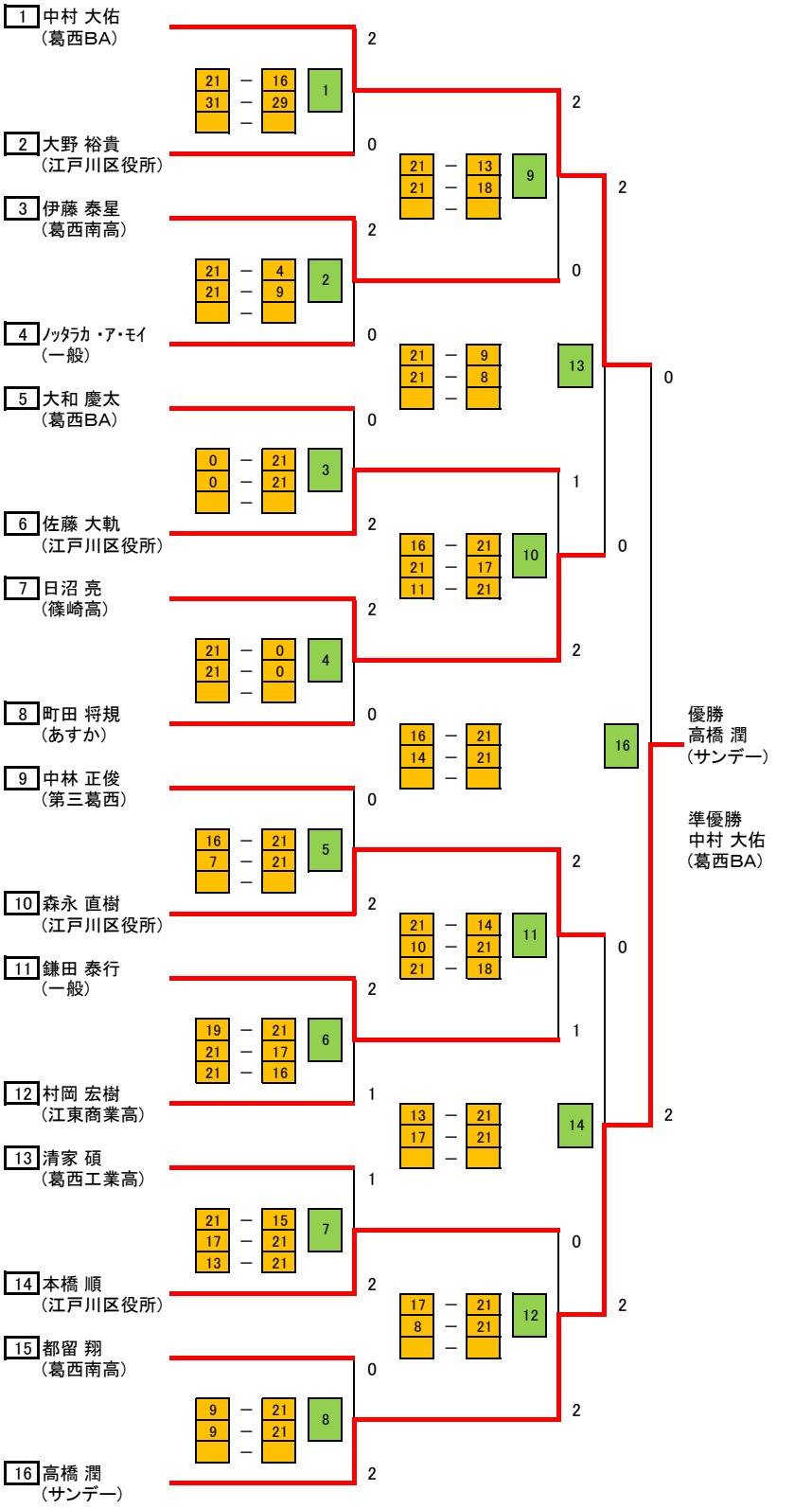
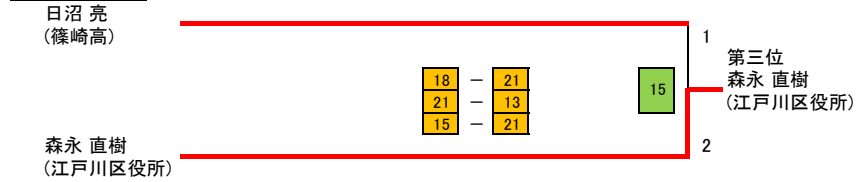
三位決定戦